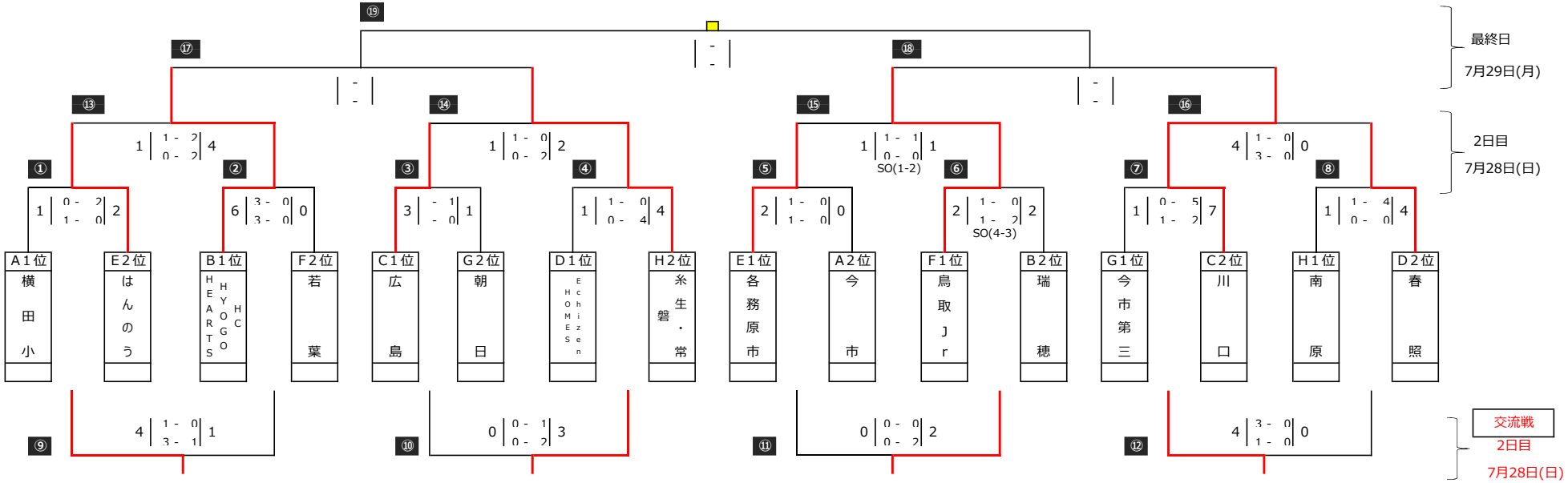男子の部　決勝トーナメント